REVESTIMENTO DE SEPULTURA TEMPORÁRIA

MODELO 5

Índice

I. Memória descritiva

II. Peças desenhadas

Desenho 7 - Perspectiva
Desenho 7.1 - Planta e Alçados
Desenho 7.2 - Cortes
Desenho 7.3 - Manchas Gráficas

DIVISÃO DE GESTÃO CEMITERIAL
Rua Rio Zêzere, 1600-755 Lisboa
(t) 218 172 375 (f) 218 172 358 (e) dmaevce.dgc@cm-lisboa.pt

I - Memória descritiva

O presente projecto refere-se à actualização do modelo de Sepultura Temporária – designado por **Modelo 5** – em implantação nos cemitérios municipais, nas secções de enterramento temporário.

Prevê-se a execução de um aro em betão pré moldado, contendo argila expandida, de modo a reduzir o peso próprio da peça (dimensões previstas em Regulamento Municipal, perímetro exterior 230x95cm, vão interior livre 200x65cm, largura do aro 15cm e espessura 7cm) sobre esse aro assenta uma bordadura em pedra, (com 10cm de altura e 3cm de espessura) conforme definido nas peças desenhadas. Garante-se assim uma base de suporte apropriada para montagem do revestimento e a delimitação da sepultura.

Os elementos de construção da sepultura serão de pedra, **preferencialmente** (por opção económica/ecológica e harmonização visual do conjunto) **deverão ser utilizados** Mármore claro (Estremoz), Lioz, ou Granito cinza claro (Pedras Salgadas) com acabamento amaciado em todos os modelos e elementos aplicados.

Diferentes opções de pedra, mais escuras (graníticas ou outras), serão **exclusivamente** para aplicação nos elementos rasos (reduzindo o contraste visual, de elementos elevados no conjunto da secção), ou seja **apenas** para **tampos e bordaduras. Não poderão ser aplicadas** nos componentes verticais (**cabeceira/estela**) ou outras peças decorativas.

Todos os elementos serão reforçados nas uniões, por peças metálicas (em aço/inox de 1ª qualidade) ou elementos de pedra, fixadas com adesivo cimentício.

O número da Sepultura será gravado no canto inferior direito da bordadura, na face exterior, conforme definido nas peças desenhadas.

A cabeceira da sepultura é constituída por um tampo (71x55cm com 4cm de espessura) assente sobre a bordadura e uma estela (53x42cm com 4cm de espessura) conforme definido nas peças desenhadas. Nesse tampo poderá ser inserida, em orifício próprio (10cm de diâmetro), uma jarra em aço/inox, encastrável e amovível, para deposição de flores.

Os epitáfios serão gravados na estela, sendo possível a colocação de fotografia e/ou cruz (ou outro elemento gráfico similar, sujeito a aprovação), conforme definido nas peças desenhadas (respeitando as manchas gráficas).

É permitida a junção de um elemento decorativo em pedra (extra modelo, sujeito a aprovação) com gravação de epitáfio, para colocação sobre o tampo na zona definida nas peças desenhadas.

DIVISÃO DE GESTÃO CEMITERIAL
Rua Rio Zêzere, 1600-755 Lisboa
(t) 218 172 375 (f) 218 172 358 (e) dmaevce.dgc@cm-lisboa.pt

O espaço interior sobrante delimitado pela bordadura (não ocupado pelo tampo) será preenchido com terra, areia fina ou casca de pinheiro, devendo qualquer destes revestimentos ser devidamente compactados e nivelados, no mínimo dois centímetros (2cm) abaixo da face superior da bordadura. Opcionalmente podem ser plantados elementos vegetais cuja altura/crescimento não exceda os vinte centímetros (20cm).

Omissões na presente memória descritiva respeitarão o disposto nas normas e regulamentos em vigor.

Lisboa, 5 de Agosto de 2021

O Arquitecto,

António Sérgio Palmeiro

DIVISÃO DE GESTÃO CEMITERIAL
Rua Rio Zêzere, 1600-755 Lisboa
(t) 218 172 375 (f) 218 172 358 (e) dmaevce.dgc@cm-lisboa.pt

II. Peças desenhadas

DIVISÃO DE GESTÃO CEMITERIAL
Rua Rio Zêzere, 1600-755 Lisboa
(t) 218 172 375 (f) 218 172 358 (e) dmaevce.dgc@cm-lisboa.pt

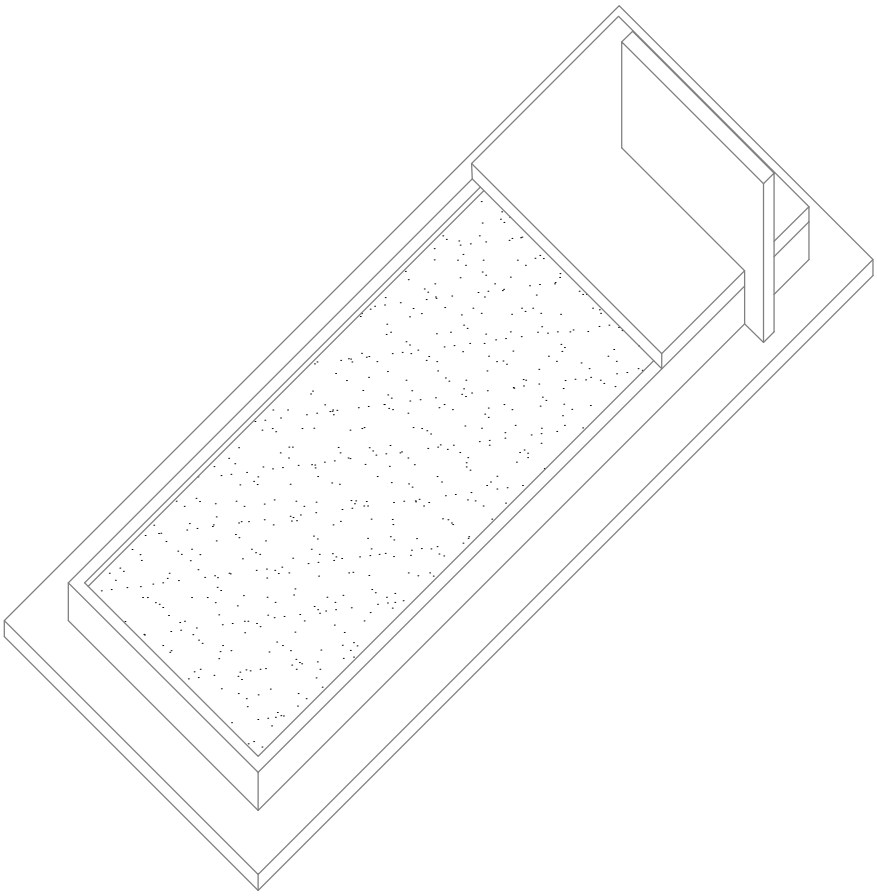

SEPULTURA - TERRA COMPACTADA COM ACABAMENTO FINAL (facultativo)
(ver memória descritiva)

Sepultura Temporária - Mod 5

Cemitérios municipais de Lisboa

PROJECTO

Perspectiva

DESIGNAÇÃO

Arq. António Sérgio Palmeiro
TÉCNICO RESPONSÁVEL

TÉCNICO

Julho 2018
SUBSTITUI

7.
DESENHO

1/20
ESCALA

Agosto 2021
DATA

Lisboa
CÂMARA MUNICIPAL
DMAEVCE/DGC

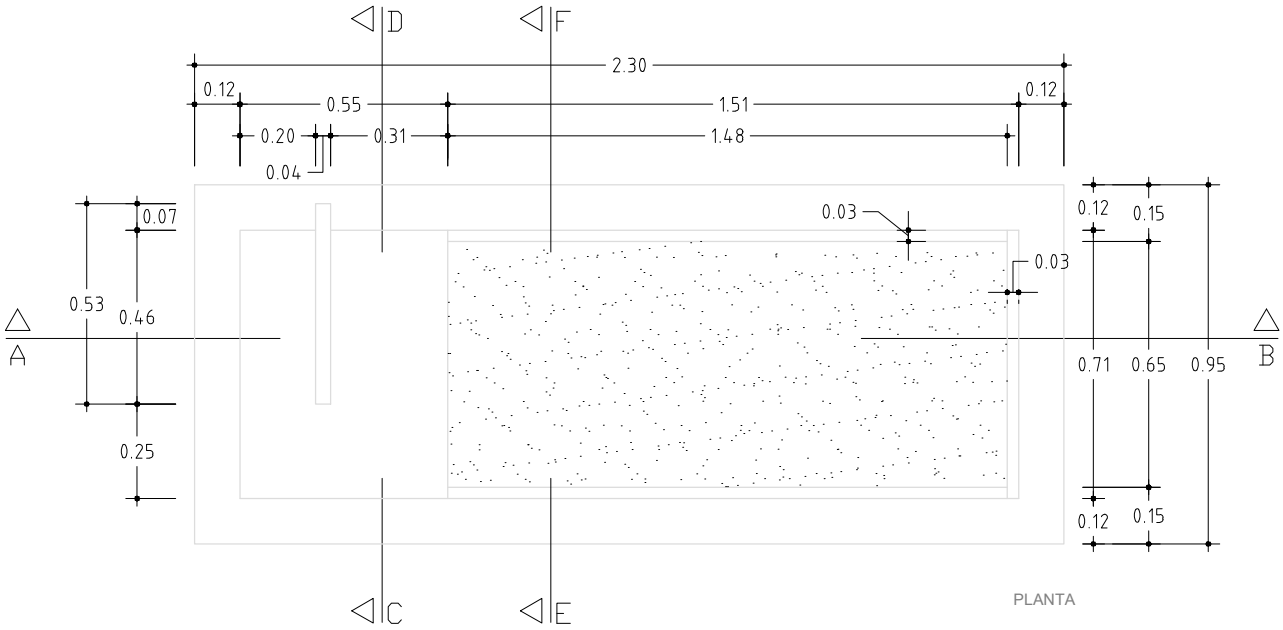

PLANTA

ALÇADO DIREITO

ALÇADO ESQUERDO

ALÇADO ANTERIOR

ALÇADO POSTERIOR

SEPULTURA - TERRA COMPACTADA COM ACABAMENTO FINAL (facultativo)
(ver memória descritiva)

Sepultura Temporária - Mod 5

Cemitérios municipais de Lisboa

PROJECTO

Planta e Alçados

DESIGNAÇÃO

Arq. António Sérgio Palmeiro
TÉCNICO RESPONSÁVEL

TÉCNICO

Julho 2018
SUBSTITUI

7.1.
DESENHO

1/20
ESCALA

Agosto 2021
DATA

Lisboa
CÂMARA MUNICIPAL
DMAEVCE/DGC

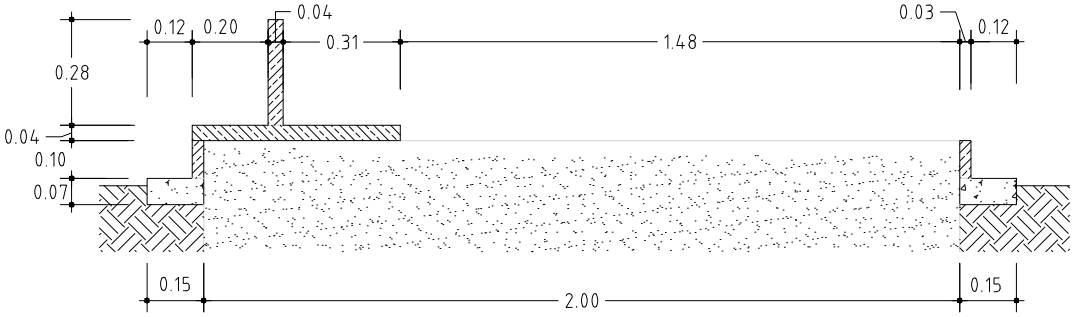

CORTE AB

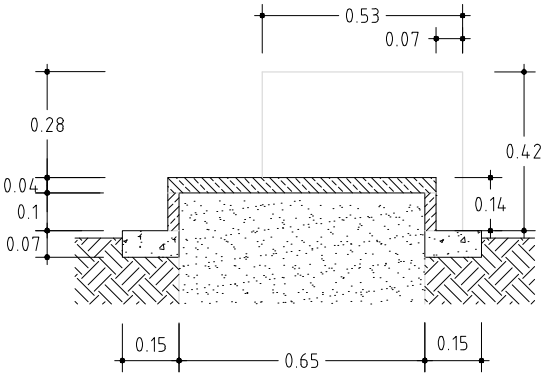

CORTE CD

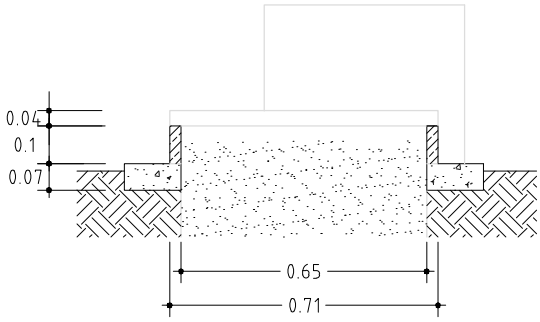

CORTE EF

ARO/SAPATA DE BETÃO

PEDRA

TERRENO COMPACTADO

SEPULTURA - TERRA COMPACTADA COM ACABAMENTO FINAL (facultativo)
(ver memória descritiva)

Sepultura Temporária - Mod 5

Cemitérios municipais de Lisboa

PROJECTO

Cortes

DESIGNAÇÃO

Arq. António Sérgio Palmeiro
TÉCNICO RESPONSÁVEL

TÉCNICO

Julho 2018
SUBSTITUI

7.2.
DESENHO

1/20
ESCALA

Agosto 2021
DATA

Lisboa
CÂMARA MUNICIPAL
DMAEVCE/DGC

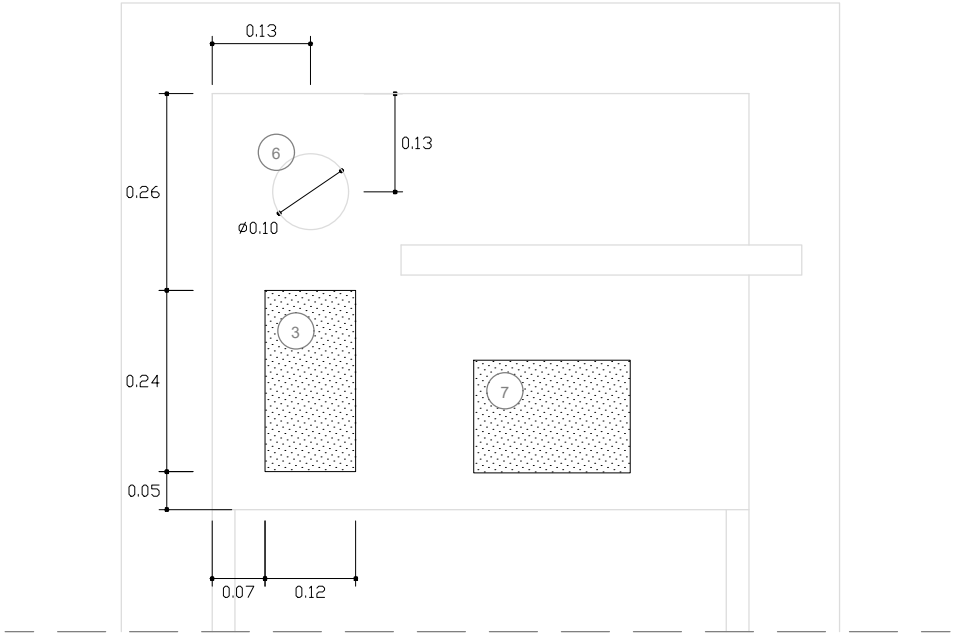

PLANTA

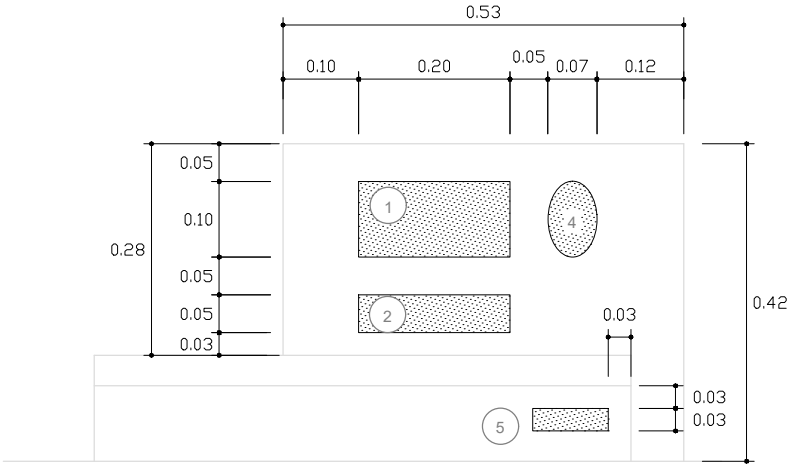

ALÇADO ANTERIOR

1 Nome e/ou epitáfio
2 Datas, nascimento e morte
3 Bujardado com cruz (facultativo)
4 Fotografia (facultativa)
5 Número da sepultura
6 Orifício para jarra (facultativo)
7 Àrea (0.20x0.15) para colocação de elemento decorativo

Sepultura Temporária - Mod 5

Cemitérios municipais de Lisboa

PROJECTO

Manchas Gráficas

DESIGNAÇÃO

Arq. António Sérgio Palmeiro
TÉCNICO RESPONSÁVEL

TÉCNICO

Julho 2018
SUBSTITUI

7.3.
DESENHO

1/10
ESCALA

Agosto 2021
DATA

Lisboa
CÂMARA MUNICIPAL
DMAEVCE/DGC